บริษัท มาสเตอร์ แมคคาโทรนิคส์ จำกัด

MASTER MECHATRONICS CO.,LTD.

บริการออกแบบ ติดตั้ง

ซ่อมบำรุง ตรวจเช็ค ออกเอกสาร ปจ.1 และอบรม
การใช้งานเครน พร้อมออกใบ Certificate

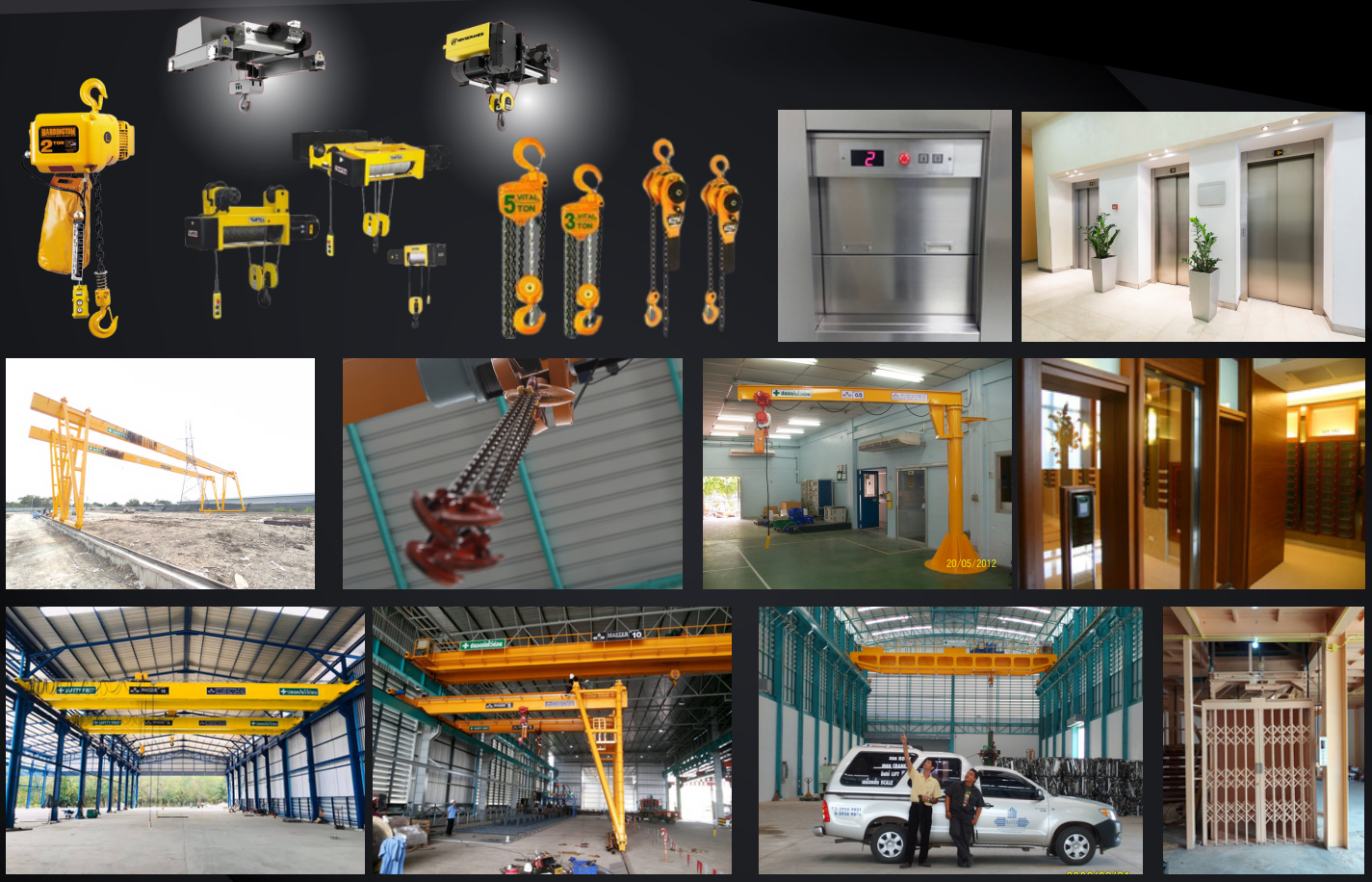

CRANE เครน

LIFT ลิฟต์

HOIST รอก

WWW.MASTERCRANEANDLIFT.COM

MASTER CRANE
เครน

Overhead Crane

Single Girder crane

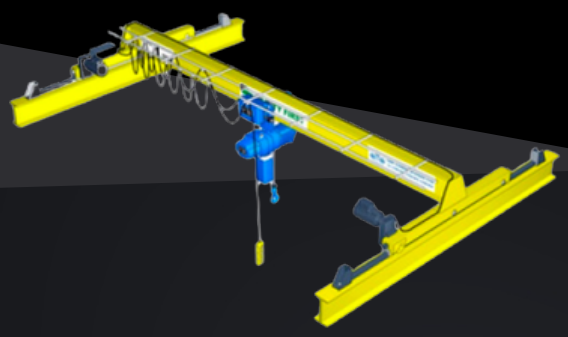

Double Girder crane

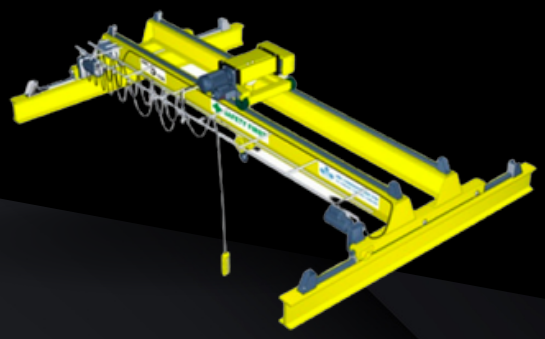

ใช้สำหรับการเคลื่อนย้ายสินค้าที่มีการเคลื่อนที่ 6 ทิศทาง คือ ขึ้น-ลง, ซ้าย-ขวา, หน้า-หลัง มีทั้งแบบคู่ และคานเดี่ยว ขึ้นอยู่กับขนาด(capacity) และความกว้างของเครน(span)

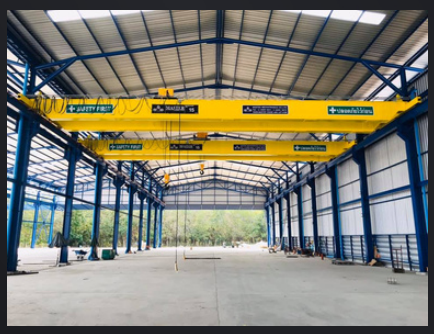

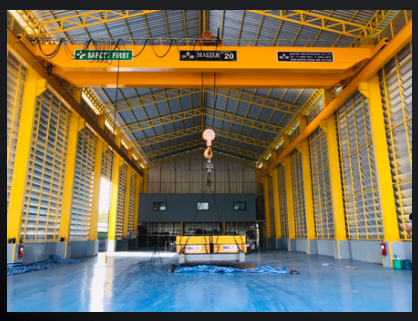

MASTER CRANE
เครน

Overhead Crane

Gantry Crane

เครนขา เป็นลักษณะชนิดหนึ่งของเครนที่มีการเคลื่อนที่ 6 ทิศทาง แต่จะมีขาสำหรับวิ่งบนพื้น เหมาะสำหรับใช้งานภาคสนามหรืองานกลางแจ้งที่ไม่มีโครตรสร้างของตัวอาคาร

Semi Gantry Crane

เป็นลักษณะผสมผสานระหว่าง Overhead กับ Gantry คือ ด้านหนึ่งเป็นขาวิ่งที่พื้น ส่วนอีกด้านหนึ่งวิ่งบน Runway เหมาะสำหรับ อาคารโรงงานที่มีข้อจำกัดในเรื่องพื้นที่การทำงาน

WWW.MASTERCRANEANDLIFT.COM

MASTER CRANE
เครน

Overhead Crane

Monorail

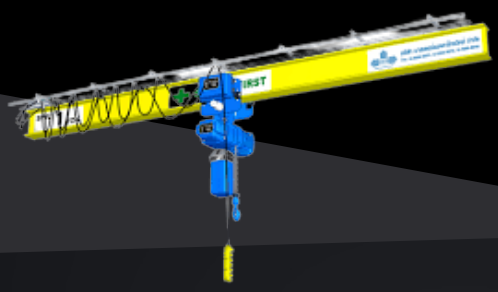

ใช้สำหรับการเคลื่อนย้ายสินค้าที่มีการเคลื่อนที่ 4 ทิศทาง คือ ขึ้น-ลง, ซ้าย-ขวา ซึ่งสามารถทำได้ทั้งทางตรงและทางโค้ง

Jib Crane

เป็นเครนที่มีการเคลื่อนที่ 4 ทิศทาง ขึ้น-ลง, ซ้าย-ขวา แต่มีข้อพิเศษ คือ มีแขนที่สามารถหมุนเป็นรัศมีวงกลม ได้ทำให้เพิ่มพื้นที่ในการจัดวางสิ่งของได้มากขึ้น ซึ่ง Jib Crane มีทั้งสองแบบ คือแบบตั้งพื้น(Pillar jib Crane) และแบบติดผนัง(Wall Jib Crane)

WWW.MASTERCRANEANDLIFT.COM

HOIST
& ACCESSORIES CRANE
รอก และอุปกรณ์

MASTER
MASTER MECHATRONICS CO.,LTD.

Electric Wire Rope Hoist

รอกสลิงไฟฟ้า เหมาะสำหรับการนกสินค้า ที่มีน้ำหนัก

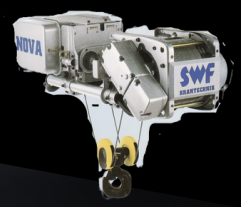

Electric Chain Hoist

WWW.MASTERCRANEANDLIFT.COM

HOIST
& ACCESSORIES CRANE

เครน และอุปกรณ์

MASTER
MASTER MECHATRONICS CO.,LTD.

WWW.MASTERCRANEANDLIFT.COM

MASTER CRANE
เครน

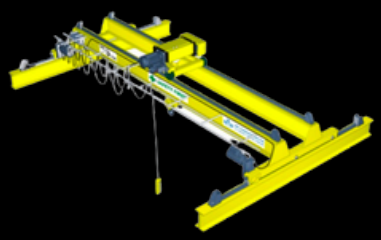
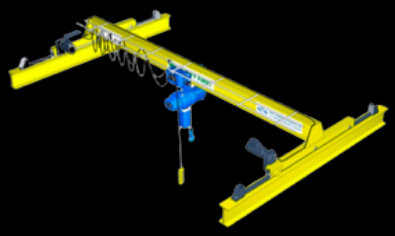

Overhead Crane
ใช้สำหรับการเคลื่อนย้ายสินค้าที่มีการเคลื่อนที่ 6 ทิศทาง คือ ขึ้น-ลง, ซ้าย-ขวา, หน้า-หลัง มีทั้งแบบคู่ และคานเดี่ยว ขึ้นอยู่กับขนาด(capacity) และความกว้างของเครน(span)

Monorail
ใช้สำหรับการเคลื่อนย้ายสินค้าที่มีการเคลื่อนที่ 4 ทิศทาง คือ ขึ้น-ลง, ซ้าย-ขวา ซึ่งสามารถทำได้ทั้งทางตรงและทางโค้ง

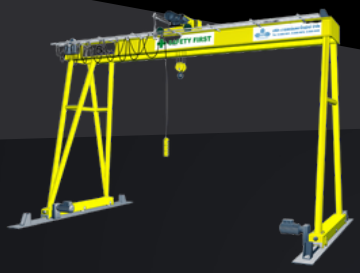
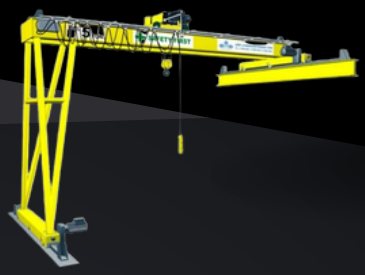

Gantry Crane
เครนขา เป็นลักษณะชนิดหนึ่งของเครนที่มีการเคลื่อนที่ 6 ทิศทาง แต่จะมีขาสำหรับวิ่งบนพื้น เหมาะสำหรับใช้งานภาคสนามหรืองานกลางแจ้งที่ไม่มีโครตสร้างของตัวอาคาร

Semi Gantry Crane
เป็นลักษณะผสมผสานระหว่าง Overhed กับ Gantry คือ ด้านหนึ่งเป็นขาวิ่งที่พื้น ส่วนอีกด้านหนึ่งวิ่งบน Runway เหมาะสำหรับ อาคารโรงงานที่มีข้อจำกัดในเรื่องพื้นที่การทำงาน

Jib Crane
เป็นเครนที่มีการเคลื่อนที่ 4 ทิศทาง ขึ้น-ลง, ซ้าย-ขวา แต่มีข้อพิเศษ คือ มีแขนที่สามารถหมุนเป็นรัศมีวงกลมได้ทำให้เพิ่มพื้นที่ในการจัดวางสิ่งของได้มากขึ้น ซึ่ง Jib Crane มีทั้งสองแบบ คือแบบตั้งพื้น(Pillar jib Crane) และแบบติดผนัง(Wall Jib Crane)

WWW.MASTERCRANEANDLIFT.COM

MASTER LIFT
ลิฟต์

Elevator, Passenger Lift, Home Lift
ลิฟต์โดยสาร ลิฟต์บ้าน

ลิฟต์โดยสาร (Elevator) สำหรับขนส่งระหว่างชั้น สถานที่สำหรับใช้ เช่น โรงแรม, ห้างสรรพสินค้า, อาคารสูงต่าง ๆ เป็นต้น

Elevator

ลิฟต์ส่งอาหาร (Dumb Waiter) สำหรับขนส่งสินค้า หรือสิ่งของขนาดเล็กระหว่างชั้น หรือ สถานที่สำหรับใช้ เช่น ภัตตาคาร, ครัว, ออฟฟิศ, โรงแรม เป็นต้น

Goods Lift,
Freight Lift

ลิฟต์บรรทุกสินค้า (Goods Lift) เป็นการขนถ่ายสินค้าในแนวดิ่งโดยใช้ระบบกึ่งอัตโนมัติในการควบคุม สามารถจอดรับส่งได้ทุกชั้นตามกำหนด มีอุปกรณ์ล็อกรางป้องกันกระเข้าตกกระแทกพื้นในกรณีสลิง หรือโซ่ขาด หรือเมื่อบรรทุกน้ำหนักเกินจะมีสัญญาณเตือน และมีระบบป้องกัน ถ้าประตูบานใดบานหนึ่งปิดไม่สนิทลิฟท์จะไม่ทำงาน

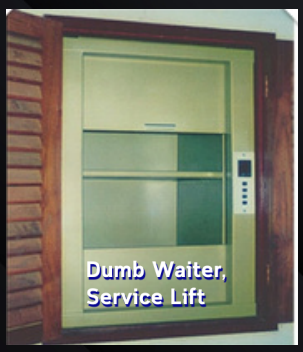
Dumb Waiter,
Service Lift